CAMPO DE FUTEBOL

QUADRO	NÚDO CIRCUITO	ILUMINA¢ëO		TOMADAS 100 VA	CHUVEIRO 4400 W	AR-CONDONADO 2350 W	POTąNCIA DO CIRCUITO (W)	TENSëO (V)	PROTE¢ëO (A)	CONDUTOR FASE (mm2)	CONDUTOR NEUTRO (mm2)	CONDUTOR TERRA (mm2)	DESCRI¢ëO
		LAMPADA 2X40 W	LAMPADA 60 W										
QCOM	C1	6	6	-	-	-	960	127	15A	1,5	1,5	-	ILUMINA¢ëO
	C2	-	-	12	-	-	1200	127	15A	2,5	2,5	2,5	TOMADAS
	C3	-	-	13	-	-	1300	127	15A	2,5	2,5	2,5	TOMADAS
	C4	-	-	-	1	-	4400	127	45A	6,0	6,0	6,0	TUE
	C5	-	-	-	1	-	4400	127	45A	6,0	6,0	6,0	TUE
	C6	-	-	-	-	1	2350	127	25A	6,0	6,0	6,0	TUE
	C7	-	-	-	-	1	2350	127	25A	6,0	6,0	6,0	TUE
	C8	-	-	-	-	1	2350	127	25A	6,0	6,0	6,0	TUE
	C9	-	-	-	-	1	2350	127	25A	6,0	6,0	6,0	TUE
TOTAL DO QUADRO		10	4	18	2	4	21660 W	127	100A				

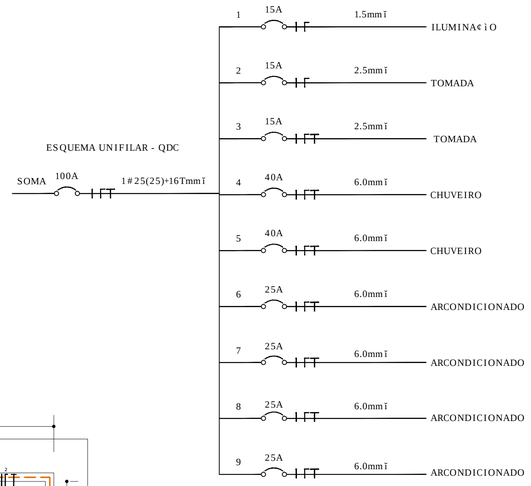

NOTAS

1. TODAS AS EMENDAS RECEBERĆ SOLDA E ISOLA¢ëO ADEQUADA
2. ELETRODUTOS NëO COTADOS CONSIDERAR COMO 3/4
3. O POSICIONAMENTO DOS PONTOS DE ILUMINA¢ëO E TOMADAS PODERëO SOFRER MUDAN¢AS EM POSICIONAMENTO EM RELA¢ëO AO PROJETO
4. NëO SERĆ PERMITIDO EMENDAS NOS CIRCUITOS TUEŠS.
5. CIRCUITOS DE ILUMINA¢ëO E TOMADAS SEPARADOS, SENDO QUE NëO PODERA UTILIZAR O MESMO NEUTRO PARA OS DOIS CIRCUITOS

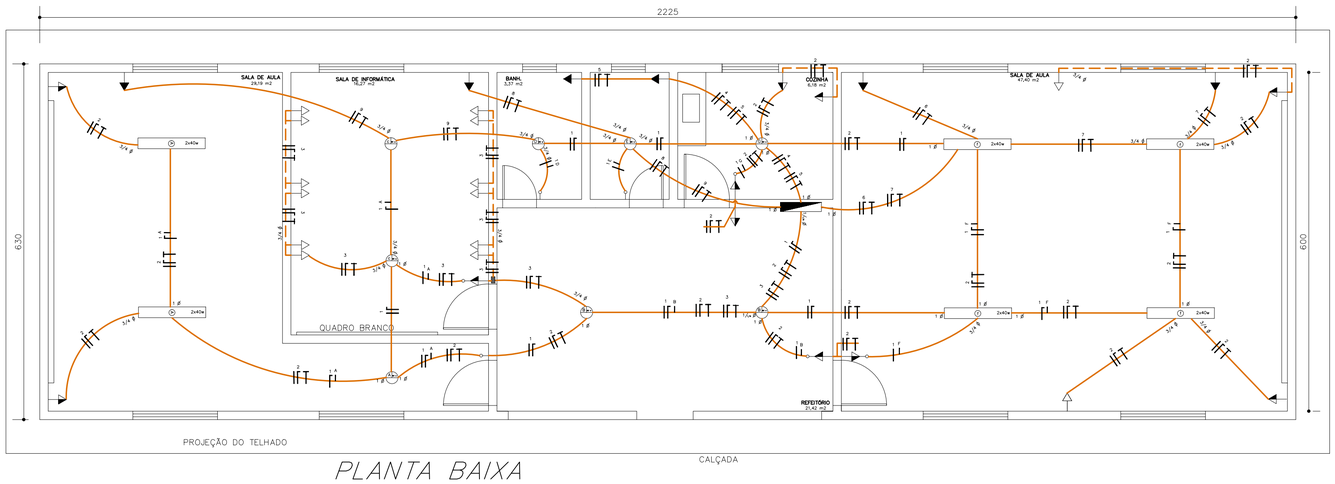

PLANTA BAIXA

A: 140,17 M2

Escala 1 :50

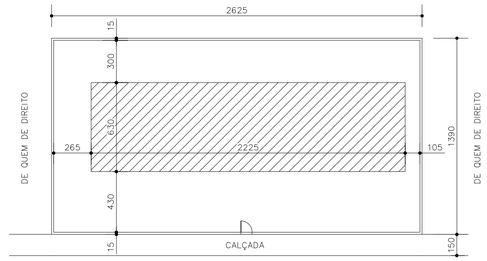

PLANTA DE SITUAÇÃO

Escala 1 : 200

LEGENDA

- FASE, TERRA, NEUTRO e RETORNO, RESPECTIVAMENTE
- LUMINĆRIA FLUORESCENTE DE 2x40 w
- LUMINĆRIA FLUORESCENTE COMPACTA
- ELETRODUTO EMBUTIDO EM PAREDE DE ALVENARIA
- QUADRO DE DISTRIBUI¢ëO GERAL
- INTERRUPITOR SIMPLES
- TOMADA BAIXA 30 CM DE ALTURA
- TOMADA MËDIA 120 CM DE ALTURA
- TOMADA ALTA 200 CM DE ALTURA
- CAIXA DE PASSAGEM EMBUTIDA NA PAREDE

P.M.P.K.	PREFEITURA MUNICIPAL DE PRESIDENTE KENNEDY
	SECRETARIA MUNICIPAL DE OBRAS
PROJETO ELÉTRICO PARA REFORMA E AMPLIAÇÃO DA ESCOLA DE SÃO BENTO	
LOCAL : LOCALIDADE DE SÃO BENTO – PRESIDENTE KENNEDY–ES	
CONTEÚDO: PROJETO ELÉTRICO DIAGRAMA UNIFILAR QUADRO DE CARGAS	DESENHO
FOLHA: 1/1	ADMINISTRAÇÃO: AMANDA QUINTA RANGEL PREFEITA MUNICIPAL
	RESPONSÁVEL TÉCNICO: