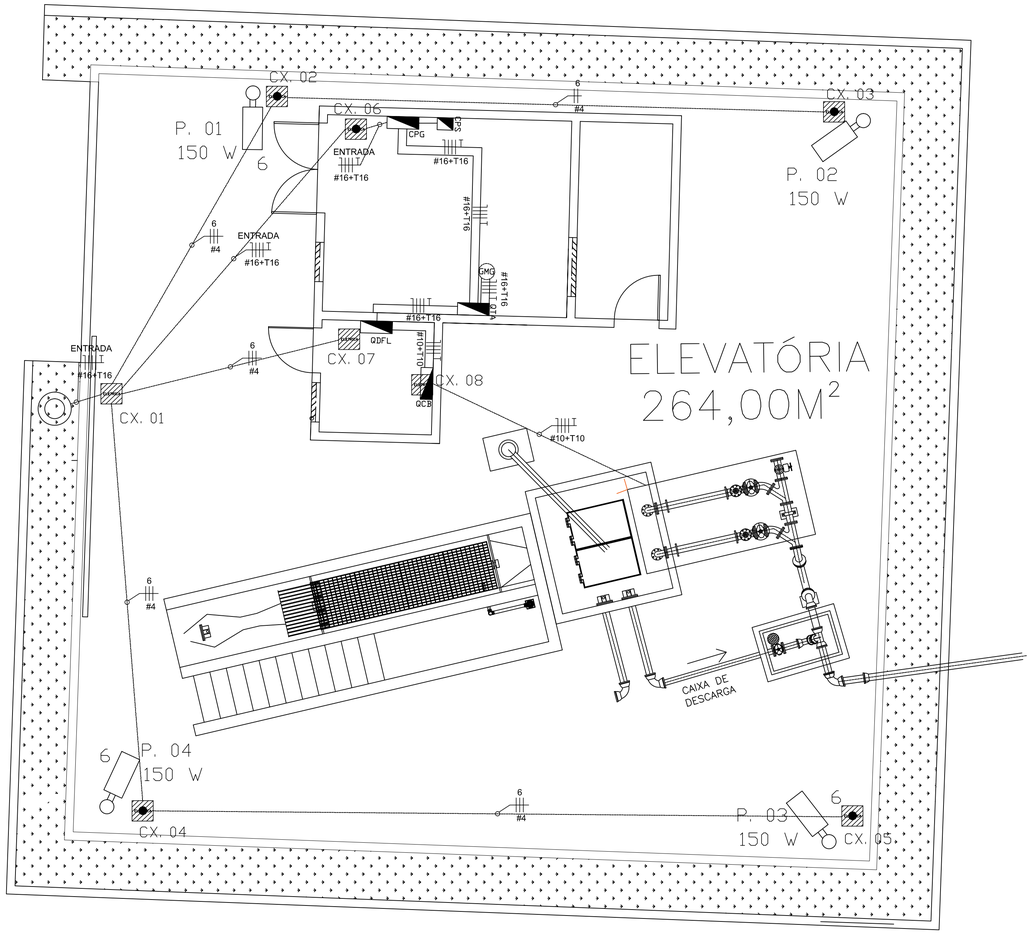

ALIMENTADORES EEE-01 (05CV)

ESCACALA:1/50

LEGENDA		
SIMBOLO	DESCRIÇÃO	OBSERVAÇÃO
	Quadro de distribuição de enrgia de sobrepor ou caixa para disjuntor	
	Condutor terra no interior do eletroduto	
2 #4	Condutor neutro no interior do eletroduto	Com indicação do número do circuito acima e a seção do contudor (mm²) seguida de #.
2 #4	Condutor fase no interior do eletroduto	Com indicação do número do circuito acima e a seção do contudor (mm²) seguida de #.
1 150 W P. 01	Poste de aço galvanizado flangeado de 9m, com uma luminária LED de 150W, relé e base	P.01 – nº do poste 1x150W – quant. de luminárias e sua potência. 1 – nº do circuito
1 a 2x20	Luminária para 2 lâmpadas fluorescentes tubulares de 20W (2x20).	1 – nº do circuito 2x20 – quant. de luminárias e sua potência. a – retorno
3	Tomada 220V a 1,1m do piso acabado	Com indicação do número do circuito
5	Tomada 127V a 2,0m do piso acabado	Com indicação do número do circuito
2	Tomada 127V a 1,1m do piso acabado	Com indicação do número do circuito
a	Interruptor simples de uma seção.	Com indicação do retorno
	Padrão de entrada de energia elétrica	
	Eletroduto PVC rígido aparente	Quando não cotado possui seção de 2"
	Eletroduto PEAD embutido no solo	Quando não cotado possui seção de 2"
CX.1	Caixa de passagem 30x30x30 com tampa de concreto e lastro de brita.	Com indicação do número da caixa.
CX.1	Caixa de passagem 30x30x30 com tampa de concreto e lastro de brita. E haste de terra	Com indicação do número da caixa.

Detalhe 03 - Aterramento (em 2 pontos) do poste de aço com cabo de 50mm², 7 fios, nu.

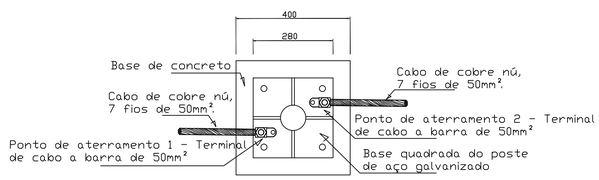

Detalhe 01 - Subida dos condutores e derivação do terra.

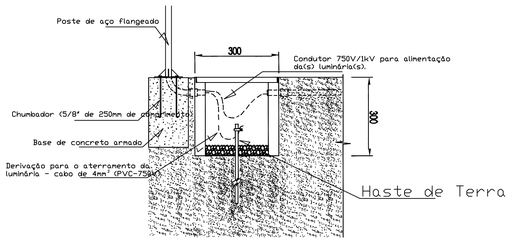

Detalhe 04 - Detalhe haste de terra

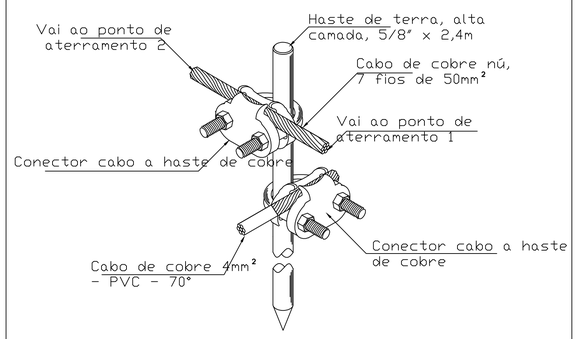

NOTA

1. SERÁ UTILIZADO UMA HASTE DE TERRA DE 2,4m ALTA CAMADA POR CAIXA DE PASSAGEM PARA O ATERRAMENTO DAS LUMINÁRIAS E DO POSTE.

Detalhe 02 - Aterramento do poste

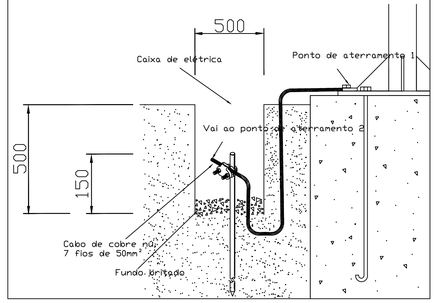

REVISÃO		
PREFEITURA MUNICIPAL DE PRESIDENTE KENNEDY SECRETARIA MUNICIPAL DE OBRAS SEMOB - PMPK		
TITULO: CASA DE PAINEL E GERADOR		
LOCAL: LOCALIDADE DE MAROBÁ – PRESIDENTE KENNEDY	TIPO:	
CLIENTE: PREFEITURA MUNICIPAL DE PRESIDENTE KENNEDY	ETAPA: BÁSICO	
AUTOR DO PROJETO: VINICÍUS BOLZAN CADE	CREA: ES-030178/D	ESCALA: INDICADA
	CREA:	DESENHO: LUCIANA
PREFEITA MUNICIPAL: AMANDA QUINTA RANGEL		UNIDADE: M²
SECRETÁRIO DE OBRAS: MIGUEL LIMA QUALHANO		FORMATO: A1
CONTEÚDO: PLANTA BAIXA DA CASA DE PAINEL E GERADOR EEE 01	AREAS: ÁREA TORAL: 29,45 m²	FOLHA: 01/08
ARQUIVO: ARQUIVO DWG		DATA: 20/12/17

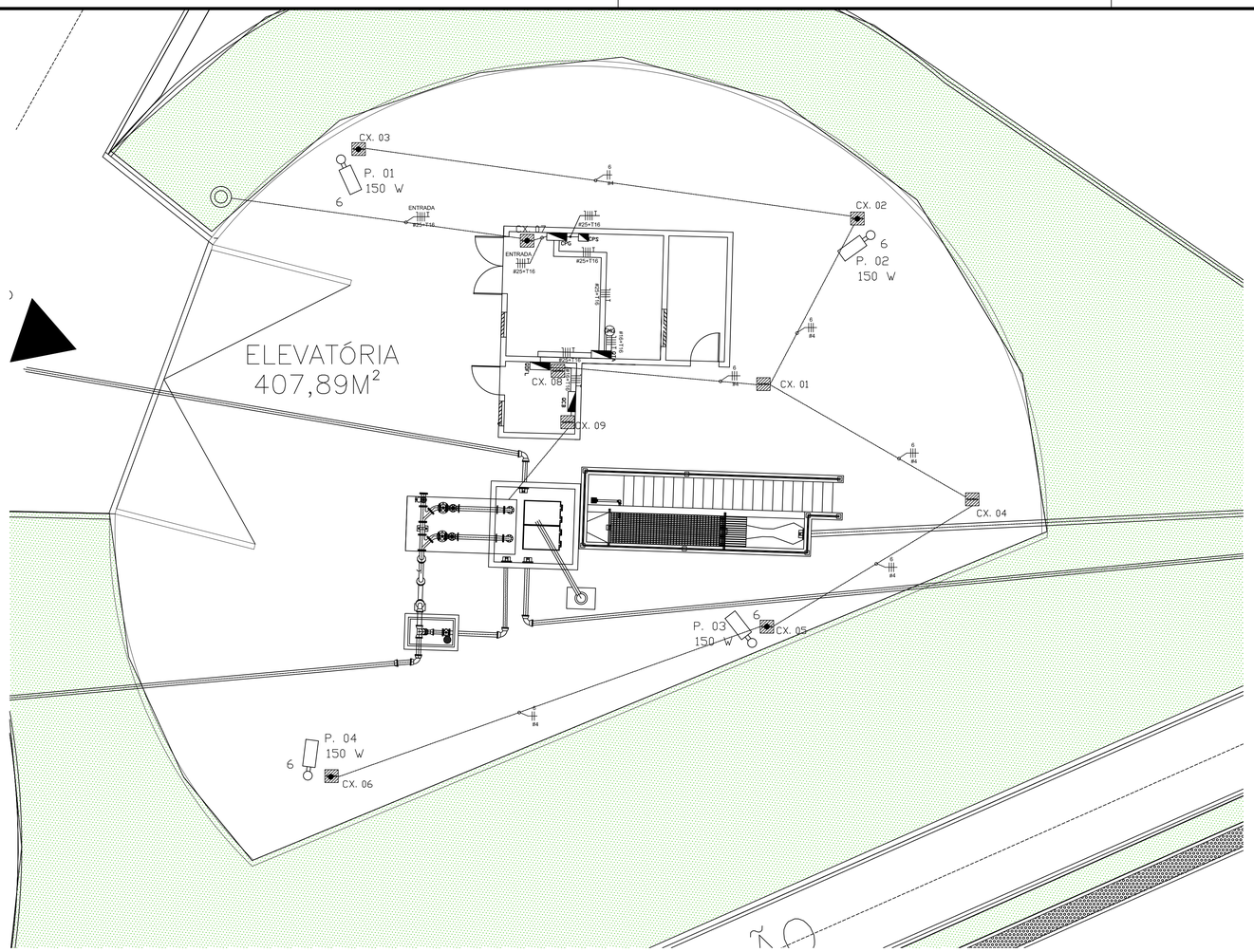

ALIMENTADORES EEE-02 (05CV)

ESCALA:1/75

LEGENDA		
SIMBOLO	DESCRIÇÃO	OBSERVAÇÃO
	Quadro de distribuição de enrgia de sobrepor ou caixa para disjuntor	
	Condutor terra no interior do eletroduto	
2 #4	Condutor neutro no interior do eletroduto	Com indicação do número do circuito acima e a seção do contudor (mm²) seguida de #.
2 #4	Condutor fase no interior do eletroduto	Com indicação do número do circuito acima e a seção do contudor (mm²) seguida de #.
1 150 W P. 01	Poste de aço galvanizado flangeado de 9m, com uma luminária LED de 150W, relé e base	P.01 – nº do poste 1x150W – quant. de luminárias e sua potência. 1 – nº do circuito
1 a 2x20	Luminária para 2 lâmpadas fluorescentes tubulares de 20W (2x20).	1 – nº do circuito 2x20 – quant. de luminárias e sua potência. a – retorno
3	Tomada 220V a 1,1m do piso acabado	Com indicação do número do circuito
b	Tomada 127V a 2,0m do piso acabado	Com indicação do número do circuito
2	Tomada 127V a 1,1m do piso acabado	Com indicação do número do circuito
a	Interruptor simples de uma seção.	Com indicação do retorno
	Padrão de entrada de energia elétrica	
	Eletroduto PVC rígido aparente	Quando não cotado possui seção de 2"
	Eletroduto PEAD embutido no solo	Quando não cotado possui seção de 2"
CX.1	Caixa de passagem 30x30x30 com tampa de concreto e lastro de brita.	Com indicação do número da caixa.
CX.1	Caixa de passagem 30x30x30 com tampa de concreto e lastro de brita. E haste de terra	Com indicação do número da caixa.

Detalhe 03 - Aterramento (em 2 pontos) do poste de aço com cabo de 50mm², 7 fios, nu.

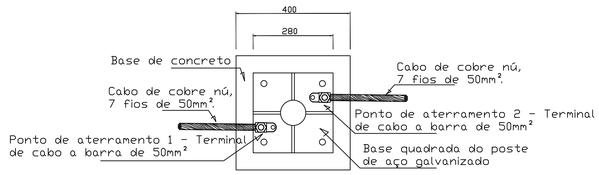

Detalhe 01 - Subida dos condutores e derivação do terra.

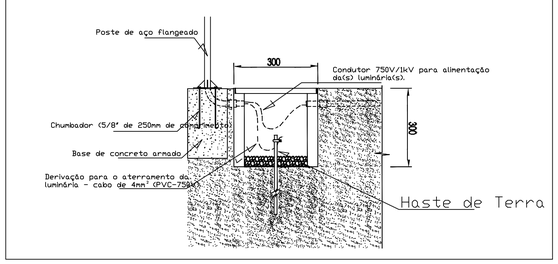

Detalhe 04 - Detalhe haste de terra

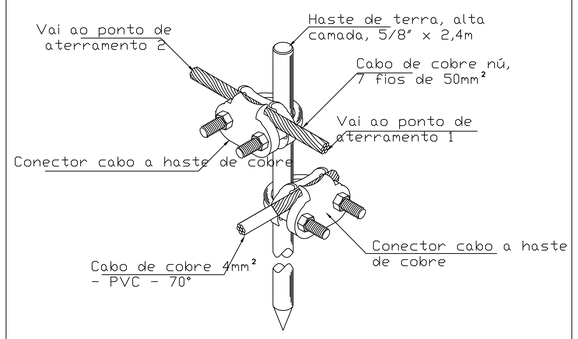

NOTA

1. SERÁ UTILIZADO UMA HASTE DE TERRA DE 2,4m ALTA CAMADA POR CAIXA DE PASSAGEM PARA O ATERRAMENTO DAS LUMINÁRIAS E DO POSTE.

Detalhe 02 - Aterramento do poste

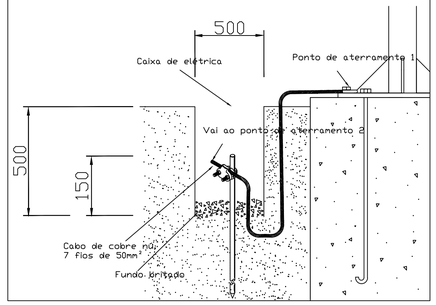

REVISÃO

PREFEITURA MUNICIPAL DE PRESIDENTE KENNEDY

SECRETARIA MUNICIPAL DE OBRAS
SEMOB - PMPK

TITULO:

CASA DE PAINEL E GERADOR

LOCAL: LOCALIDADE DE MAROBÁ – PRESIDENTE KENNEDY		TIPO:	
CLIENTE: PREFEITURA MUNICIPAL DE PRESIDENTE KENNEDY		ETAPA: BÁSICO	
AUTOR DO PROJETO	VINICÍUS BOLZAN CADE	CREA: ES-030178/D	ESCALA: INDICADA
		CREA	DESENHO: LUCIANA
PREFEITA MUNICIPAL	AMANDA QUINTA RANGEL		UNIDADE: M²
SECRETÁRIO DE OBRAS	MIGUEL LIMA QUALHANO		FORMATO: A1
CONTEÚDO: PLANTA BAIXA DA CASA DE PAINEL E GERADOR EEE 02		ÁREAS: ÁREA TORAL: 29,45 m²	FOLHA: 02/08
ARQUIVO: ARQUIVO DWG			DATA: 20/12/17

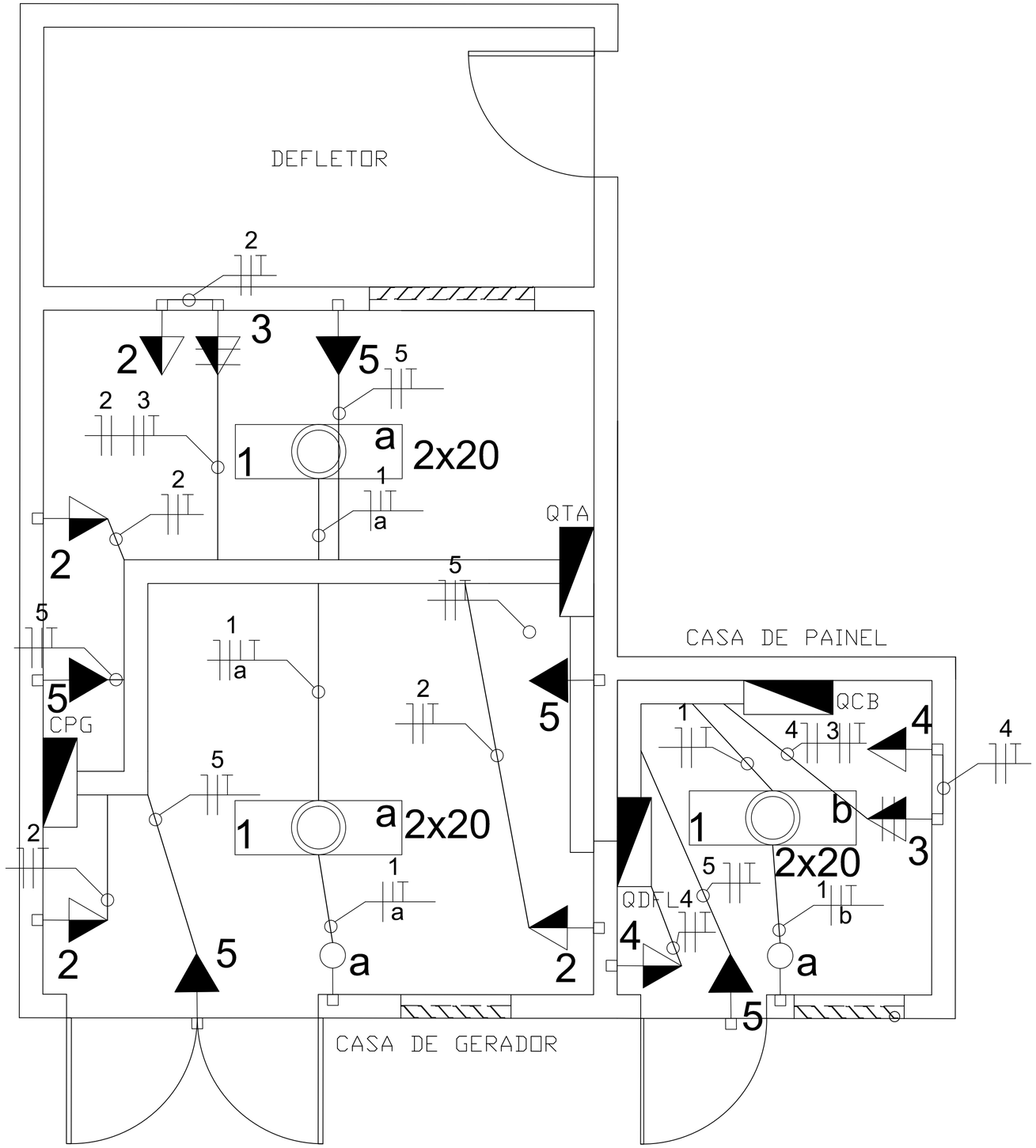

ILUMINAÇÃO E TOMADAS EEE-01/02

ESCALA:1/20

LEGENDA

SIMBOLO	DESCRIÇÃO	OBSERVAÇÃO
	Quadro de distribuição de enrgia de sobrepor ou caixa para disjuntor	
	Condutor terra no interior do eletroduto	
2 #4	Condutor neutro no interior do eletroduto	Com indicação do número do circuito acima e a seção do contudor (mm^2) seguida de #.
2 #4	Condutor fase no interior do eletroduto	Com indicação do número do circuito acima e a seção do contudor (mm^2) seguida de #.
1 1x150W 150 W P. 01	Poste de aço galvanizado flangeado de 9m, com uma luminária LED de 150W, relé e base	P.01 – nº do poste 1x150W – quant. de luminárias e sua potência. 1 – nº do circuito
1 a 2x20	Luminária para 2 lâmpadas fluorescentes tubulares de 20W (2x20).	1 – nº do circuito 2x20 – quant. de luminárias e sua potência. a – retorno
3	Tomada 220V a 1,1m do piso acabado	Com indicação do número do circuito
5	Tomada 127V a 2,0m do piso acabado	Com indicação do número do circuito
2	Tomada 127V a 1,1m do piso acabado	Com indicação do número do circuito
a	Interruptor simples de uma seção.	Com indicação do retorno
	Padrão de entrada de energia elétrica	
	Eletroduto PVC rígido aparente	Quando não cotado possui seção de 2"
	Eletroduto PEAD embutido no solo	Quando não cotado possui seção de 2"
CX.1	Caixa de passagem 30x30x30 com tampa de concreto e lastro de brita.	Com indicação do número da caixa.
CX.1	Caixa de passagem 30x30x30 com tampa de concreto e lastro de brita. E haste de terra	Com indicação do número da caixa.

REVISÃO

PREFEITURA MUNICIPAL DE
PRESIDENTE KENNEDY

SECRETARIA MUNICIPAL DE OBRAS
SEMOB - PMPK

TÍTULO:

CASA DE PAINEL E GERADOR

LOCAL: LOCALIDADE DE MAROBÁ – PRESIDENTE KENNEDY	TIPO:	
CLIENTE: PREFEITURA MUNICIPAL DE PRESIDENTE KENNEDY	ETAPA: BÁSICO	
AUTOR DO PROJETO: VINICIUS BOLZAN CADE	CREA: ES–030178/D	ESCALA: INDICADA
	CREA:	DESENHO: LUCIANA
PREFEITA MUNICIPAL: AMANDA QUINTA RANGEL		UNIDADE: M^2
SECRETÁRIO DE OBRAS: MIGUEL LIMA QUALHANO		FORMATO: A2
CONTEÚDO: ILUMINAÇÃO E TOMADAS DA EEE 1 E EEE02	ÁREAS: ÁREA TORAL: 29,45 m^2	FOLHA: 03/08
ARQUIVO: ARQUIVO DWG		DATA: 20/12/17

DIAGRAMA UNIFILAR - QDLF - EEE 01

Quadro de distribuição para 12/16 (NEMA/DIN) disjuntores, de embutir para uso interno, com barramento trifásico de 100A (acompanhado de barramento para neutro e terra), com espaço na parte superior para disjuntor geral tripolar e 4 DPS monopolares.

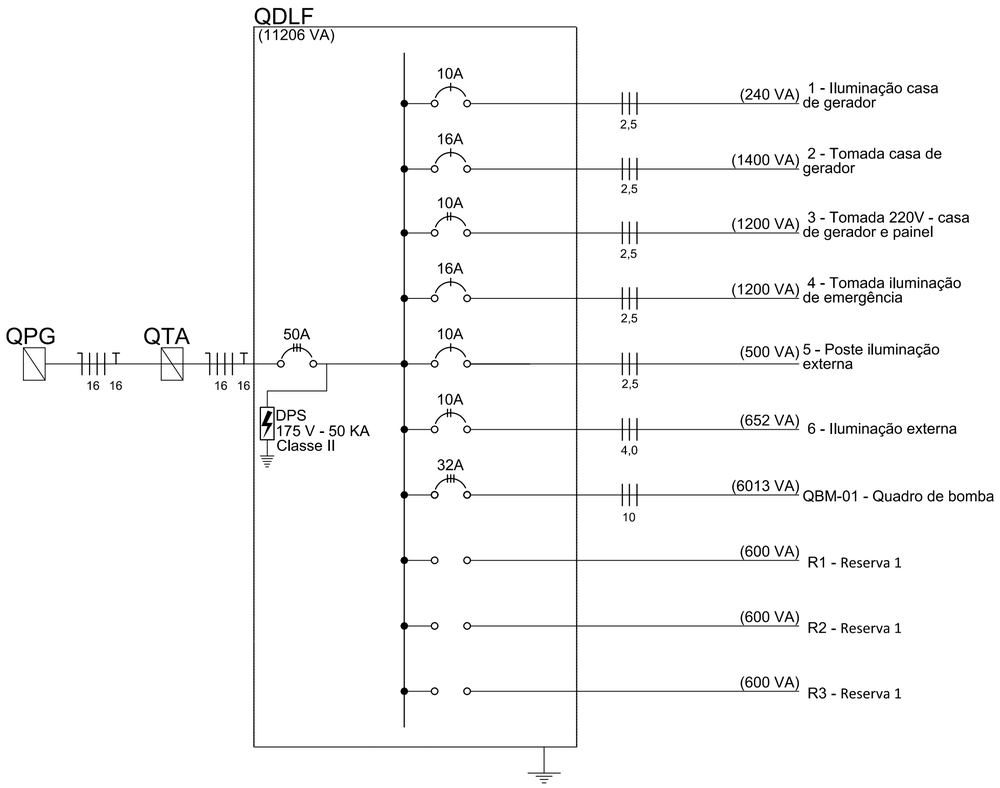

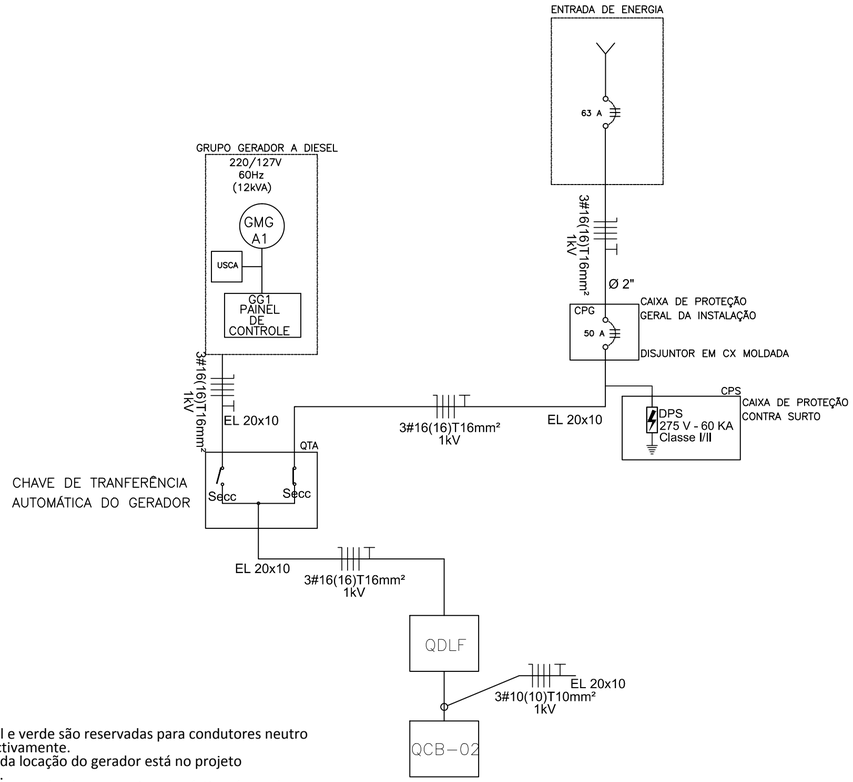

DIAGRAMA UNIFILAR EEE-01

SEM ESCALA

NOTAS:
- As cores azul e verde são reservadas para condutores neutro e terra respectivamente.
- Os detalhes da locação do gerador está no projeto arquitetônico.
- O gerador acompanha duas venezianas acústicas (uma de aspiração e outra de exaustação) e uma porta acústica de 85dB a 1m.
- Os grupos geradores são estacionários a diesel com potência de 13/12kVA (Stand-By/Prime) e 16,5/15kVA (Stand-By/Prime), com tensão de operação de 220/127V, 60Hz, fp =0,8 ind.
- O grupo gerador acompanha o motor diesel, o alternador, base metálica, acoplamento, tanque de combustível de 60l, silencioso, baterias com cabos e terminais, amortecedores tipo vibra stop, sistema de pré-aquecimento, quadro de tranferência automático (QTA), carregador automático de baterias e sistema de proteção com disjuntores e fusíveis.
- O quatro de tranferência automático deve vir com o módulo digital deeep sea 4520 ou similar.
- O quadro de tranferência automático deve contar com a função de auto-teste: o controlador faz o auto teste periódico a cada 5 dias, a partir da última partida realizada. Iniciando uma partida automática para teste do painel e gerador, Após a partida automática, o gerador permanece ligado durante 10 minutos (tempo regulável) sem assumir carga, apenas para circular o óleo lubrificante, não perder a excitação do rotor, não marcar o virabrequim e os anéis na camisa do motor.
- A primeira partida do gerador deve ser realizada pelo fabricante.

Memória de Cálculo - QDLF - EEE-01

Circuito	Descrição	Iluminação: Abrigo (fp=0,5) 2x20W	Iluminação: Postes (fp = 0,92) 1x150W	Tomadas (FP = 1,0) 100 VA	Tomadas (FP = 1,0) 600 VA	Bomba 5 CV (4,51W/ fp=0,75)	RESERVA	Carga Instalada (W)	Carga Instalada (VA)	Demanda Máxima (VA)	Tensão (V)	Nº de Fases	Corrente (A)	Condutor (mm²)	Disjuntor NBR NM 60898: In (A)	Disjuntor: Icn (A)	Disjuntor: curva	Equilíbrio de Cargas (VA): R	S	T
01	Iluminação - Casa de gerador e painel	3						120	240	240	127	1	1,89	2,5	10	5k	C	240		
02	Tamada 127V - Casa de Gerador			2	2			1400	1400	1400	127	1	11,02	2,5	16	5k	C		1400	
03	Tomada 220V - Casa de gerador e painel				2			1200	1200	1200	220	2	5,45	2,5	10	5k	C	600	600	
04	Tamada 127V - Casa de Painel				2			1200	1200	1200	127	1	9,45	2,5	16	5k	C			1200
05	Tamadas - Iluminação de emergência			5				500	500	500	127	1	3,94	2,5	10	5k	C	500		
06	Postes externos		4					600	652	652	220	2	2,96	4,0	10	5k	C		326	326
QBM-01	Quadro de comando de bombas					2		9020	12027	6013	220	3	15,78	10,0	32	10k	C	4009	4009	4009
R1	Circuito Reserva						600	600	600		127	1						600		
R2	Circuito Reserva						600	600	600		127	1								600
R3	Circuito Reserva						600	600	600		220	2						300		300
TOTAL (CPG)								**15840**	**19019**	**11206**	**220**	**3**	**29,41**	**16**	**50**	**10k**	**C**	**6249**	**6335**	**6435**

REVISÃO

PREFEITURA MUNICIPAL DE
PRESIDENTE KENNEDY

SECRETARIA MUNICIPAL DE OBRAS
SEMOB - PMPK

TÍTULO:

CASA DE PAINEL E GERADOR

LOCAL: LOCALIDADE DE MAROBÁ – PRESIDENTE KENNEDY

TIPO:

CLIENTE: PREFEITURA MUNICIPAL DE PRESIDENTE KENNEDY

ETAPA: BÁSICO

AUTOR DO PROJETO: VINICIUS BOLZAN CADE

CREA: ES-030178/D

ESCALA: INDICADA

CREA:

DESENHO: LUCIANA

PREFEITA MUNICIPAL: AMANDA QUINTA RANGEL

UNIDADE: M²

SECRETÁRIO DE OBRAS: MIGUEL LIMA QUALHANO

FORMATO: A2

CONTEÚDO:
DIAGRAMA UNIFILAR EEE 01
MEMORIAL DE CÁLCULO EEE 01

ÁREAS:
ÁREA TORAL: 29,45 m²

FOLHA: 04/08

ARQUIVO: ARQUIVO DWG

DATA: 20/12/17

DIAGRAMA UNIFILAR - QDLF - EEE 02

Quadro de distribuição para 12/16 (NEMA/DIN) disjuntores, de embutir para uso interno, com barramento trifásico de 100A (acompanhado de barramento para neutro e terra), com espaço na parte superior para disjuntor geral tripolar e 4 DPS monopolares.

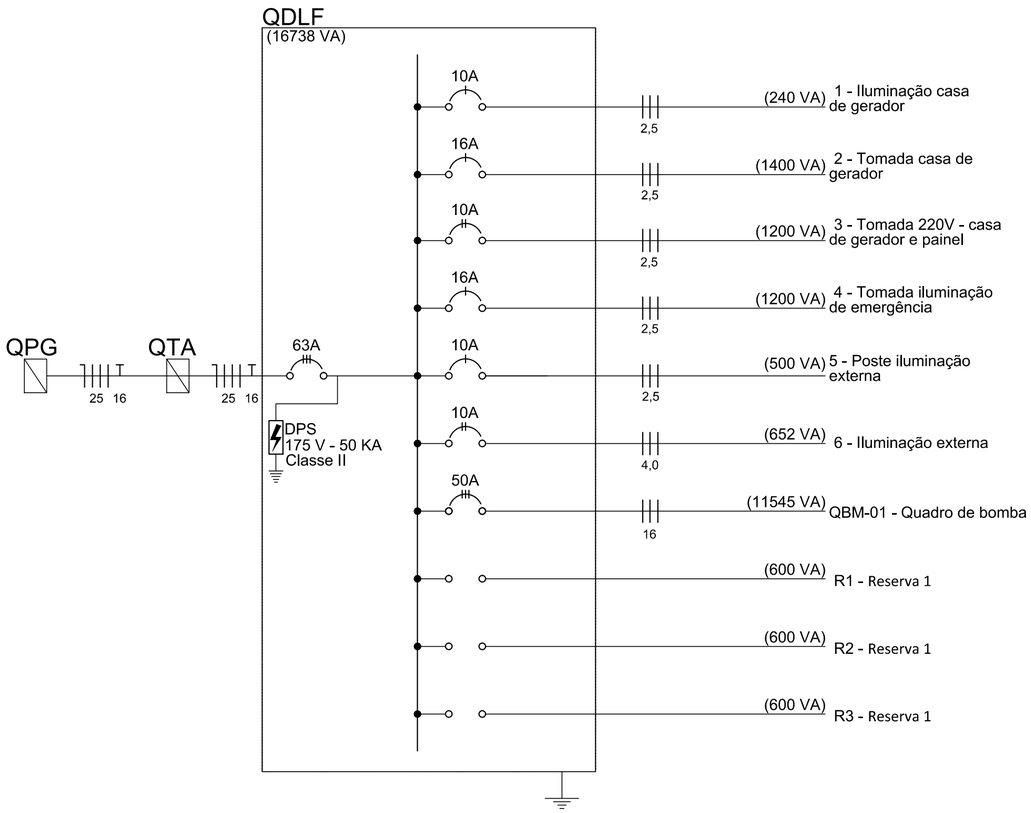

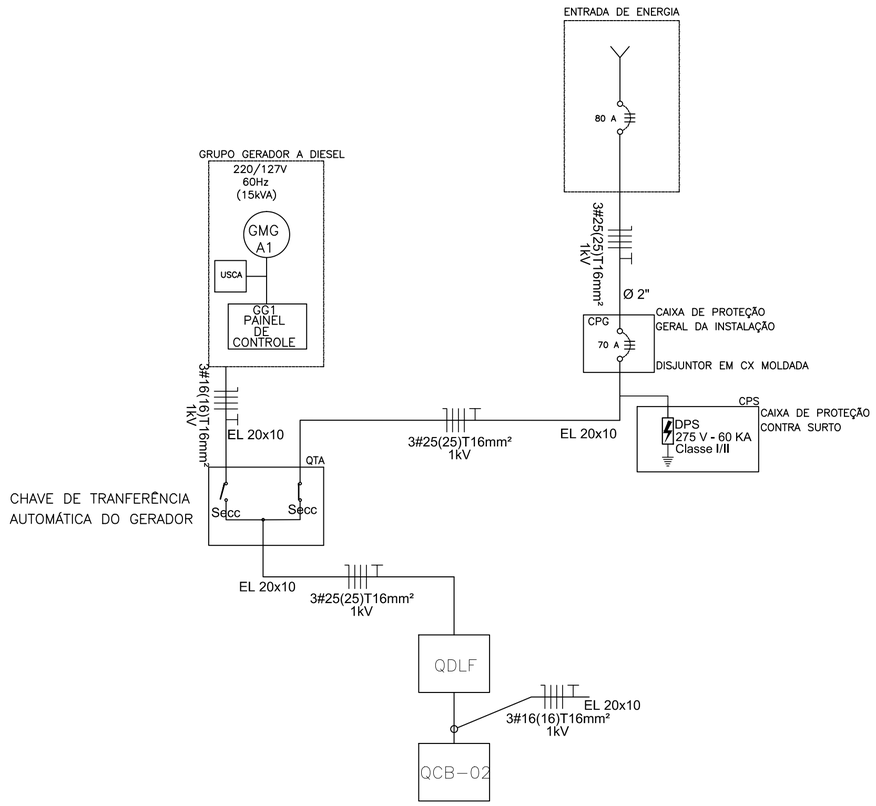

DIAGRAMA UNIFILAR EEE-02

SEM ESCALA

NOTAS:
- As cores azul e verde são reservadas para condutores neutro e terra respectivamente.
- Os detalhes da locação do gerador está no projeto arquitetônico.
- O gerador acompanha duas venezianas acústicas (uma de aspiração e outra de exaustação) e uma porta acústica de 85dB a 1m.
- Os grupos geradores são estacionários a diesel com potência de 13/12kVA (Stand-By/Prime) e 16,5/15kVA (Stand-By/Prime), com tensão de operação de 220/127V, 60Hz, fp =0,8 ind.
- O grupo gerador acompanha o motor diesel, o alternador, base metálica, acoplamento, tanque de combustível de 60l, silencioso, baterias com cabos e terminais, amortecedores tipo vibra stop, sistema de pré-aquecimento, quadro de tranferência automático (QTA), carregador automático de baterias e sistema de proteção com disjuntores e fusíveis.
- O quatro de tranferência automático deve vir com o módulo digital deeep sea 4520 ou similar.
- O quadro de tranferência automático deve contar com a função de auto-teste: o controlador faz o auto teste periódico a cada 5 dias, a partir da última partida realizada. Iniciando uma partida automática para teste do painel e gerador, Após a partida automática, o gerador permanece ligado durante 10 minutos (tempo regulável) sem assumir carga, apenas para circular o óleo lubrificante, não perder a excitação do rotor, não marcar o virabrequim e os anéis na camisa do motor.
- A primeira partida do gerador deve ser realizada pelo fabricante.

Memória de Cálculo - QDLF - EEE-02

Circuito	Descrição	Iluminação: Abrigo (fp=0,5) 2x20W	Iluminação: Postes (fp = 0,92) 1x150W	Tomadas (FP = 1,0) 100 VA	Tomadas (FP = 1,0) 600 VA	Bomba 10 CV (8,89W/ fp=0,77)	RESERVA (VA) fp = 1,0	Carga Instalada (W)	Carga Instalada (VA)	Demanda Máxima (VA)	Tensão (V)	N° de Fases	Corrente (A)	Condutor (mm²)	Disjuntor NBR NM 60898: In (A)	Disjuntor: Icn (A)	Disjuntor: curva	Equilíbrio de Cargas (VA): R	S	T
01	Iluminação - Casa de gerador e painel	3						120	240	240	127	1	1,89	2,5	10	5k	C	240		
02	Tomada 127V - Casa de Gerador			2	2			1400	1400	1400	127	1	11,02	2,5	16	5k	C		1400	
03	Tomada 220V - Casa de gerador e painel				2			1200	1200	1200	220	2	5,45	2,5	10	5k	C	600	600	
04	Tomada 127V - Casa de Painel				2			1200	1200	1200	127	1	9,45	2,5	16	5k	C			1200
05	Tomadas - Iluminação de emergência			5				500	500	500	127	1	3,94	2,5	10	5k	C	500		
06	Postes externos		4					600	652	652	220	2	2,96	4,0	10	5k	C		326	326
QBM-01	Quadro de comando de bombas					2		17780	23091	11545	220	3	30,30	16,0	50	10k	C	7697	7697	7697
R1	Circuito Reserva						1200	1200	1200		127	1						1200		
R2	Circuito Reserva						1200	1200	1200		127	1								1200
R3	Circuito Reserva						1200	1200	1200		220	2						600	600	
TOTAL (CPG)								**26400**	**31883**	**16738**	**220**	**3**	**43,92**	**25**	**63**	**10k**	**C**	**10837**	**10623**	**10423**

R E V I S Ã O

PREFEITURA MUNICIPAL DE
PRESIDENTE KENNEDY

SECRETARIA MUNICIPAL DE OBRAS
SEMOB - PMPK

TÍTULO:

CASA DE PAINEL E GERADOR

LOCAL: LOCALIDADE DE MAROBÁ – PRESIDENTE KENNEDY		TIPO:	
CLIENTE: PREFEITURA MUNICIPAL DE PRESIDENTE KENNEDY		ETAPA: BÁSICO	
AUTOR DO PROJETO: VINICÍUS BOLZAN CADE	CREA ES-030178/D		ESCALA: INDICADA
	CREA		DESENHO: LUCIANA
PREFEITA MUNICIPAL: AMANDA QUINTA RANGEL			UNIDADE: M^2
SECRETÁRIO DE OBRAS: MIGUEL LIMA QUALHANO			FORMATO: A2
CONTEÚDO: DIAGRAMA UNIFILAR EEE 02 MEMÓRIA DE CÁLCULO EEE 02	ÁREAS: ÁREA TORAL: 29,45 m^2		FOLHA: 05/08
ARQUIVO: ARQUIVO DWG			DATA: 20/12/17

ESQUEMA DO QUADRO DE COMANDO DAS BOMBAS (QCB-01) DE 5 CV

ENTRADA ALIMENTAÇÃO	RELÉ FALTA-FASE	MEDIÇÃO DE TENSÃO	PARTIDA DIRETA	MEDIÇÃO DE CORRENTE		PARTIDA DIRETA	MEDIÇÃO DE CORRENTE	PROTEÇÃO COMANDO	BOMBA 1 EM FALHA	LIGA BOMBA 1		BOMBA 2 EM FALHA	LIGA BOMBA 2		LIGA MANUAL	LIGA AUTO

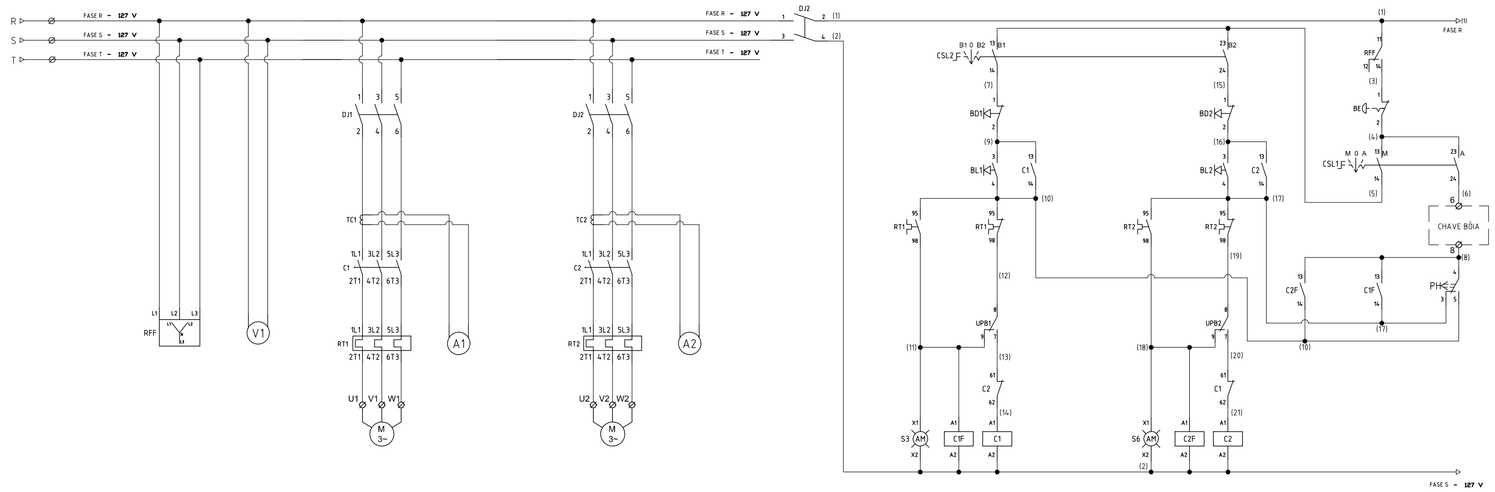

LEGENDA

- C1 — Bobina contator
- T1 — Temporizador
- S6 — Lâmpada de sinalização
- CSL1F — Chave seletora (manual – automático)
- CSL2F — Chave seletora (bomba1 – bomba2)
- BD1 — Botoeira decomando (desliga bomba)
- PH — Programador horário
- Borne de interligação
- RFF — Relé falta de fase
- V1 — Voltímetro
- A1 — Amperímetro
- RT1 — Relé térmico
- M 3~ — Motor
- DJ — Disjuntor

	BOMBA 1 LIGADA	BOMBA 1 DESLIGADA		BOMBA 2 LIGADA	BOMBA 2 DESLIGADA		PROGRAMADOR HORARIO		UNIDADE DE PROTEÇÃO DE BOMBA			UNIDADE DE PROTEÇÃO DE BOMBA		

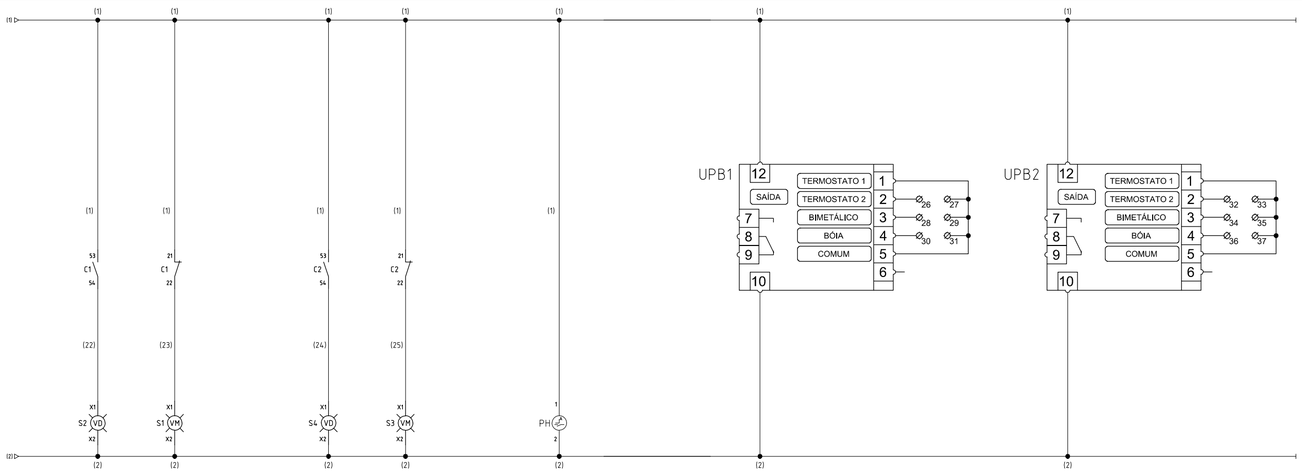

RÉGUA DE BORNES

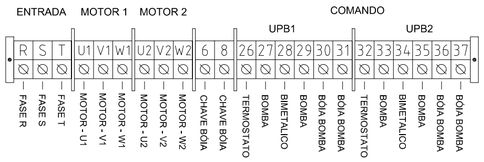

REVISÃO

PREFEITURA MUNICIPAL DE PRESIDENTE KENNEDY

SECRETARIA MUNICIPAL DE OBRAS
SEMOB - PMPK

TÍTULO:

CASA DE PAINEL E GERADOR

LOCAL: LOCALIDADE DE MAROBÁ – PRESIDENTE KENNEDY	TIPO:	
CLIENTE: PREFEITURA MUNICIPAL DE PRESIDENTE KENNEDY	ETAPA: BÁSICO	
AUTOR DO PROJETO: VINICÍUS BOLZAN CADE	CREA: ES–030178/D	ESCALA: INDICADA
	CREA:	DESENHO: LUCIANA
PREFEITA MUNICIPAL: AMANDA QUINTA RANGEL		UNIDADE: M^2
SECRETÁRIO DE OBRAS: MIGUEL LIMA QUALHANO		FORMATO: A2
CONTEÚDO: ESQUEMA DE COMANDO QCB 01	ÁREAS: ÁREA TORAL: 29,45 m^2	FOLHA: 06/08
ARQUIVO: ARQUIVO DWG		DATA: 20/12/17

ESQUEMA DO QUADRO DE COMANDO DAS BOMBAS (QCB-02) DE 10 CV

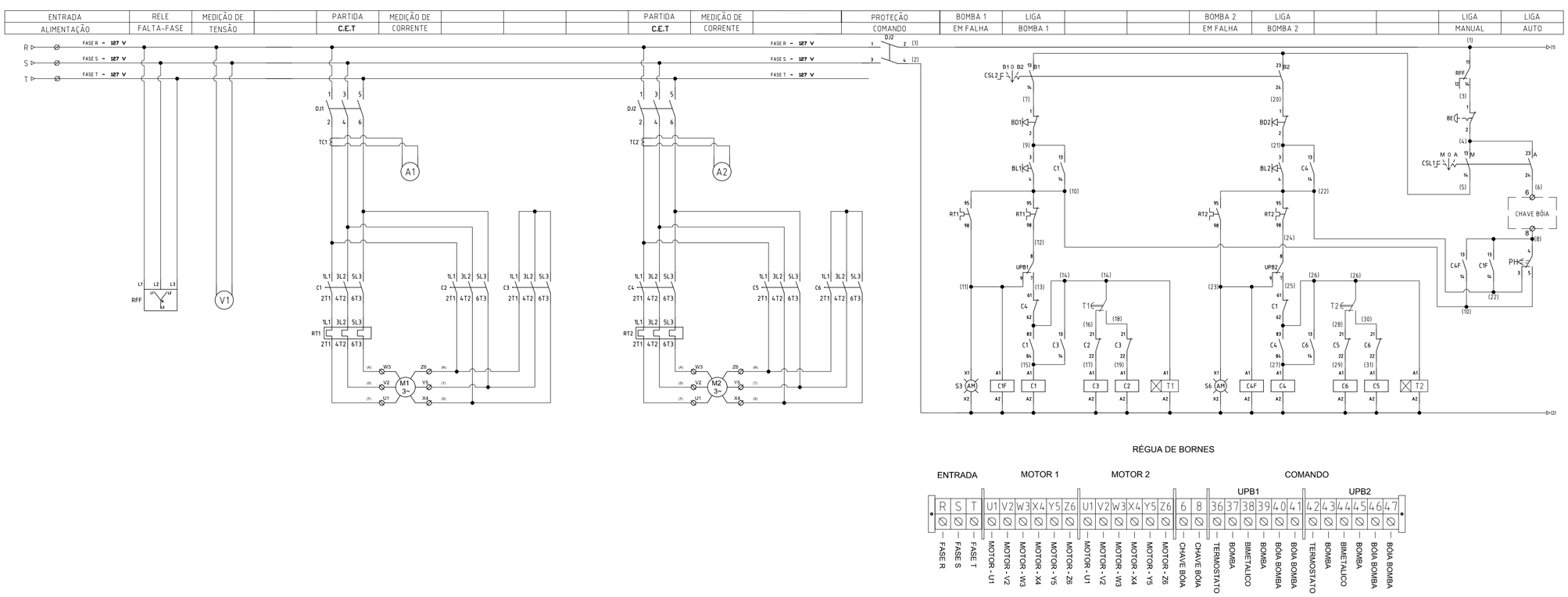

LEGENDA

- C1 — Bobina contator
- T1 — Temporizador
- S6 AM — Lâmpada de sinalização
- CSL1F M 0 A — Chave seletora (manual - automático)
- CSL2F B1 0 B2 — Chave seletora (bomba1 - bomba2)
- BD1 — Botoeira decomando (desliga bomba)
- PH — Programador horário
- Borne de interligação
- RFF L1 L2 L3 — Relé falta de fase
- V1 — Voltímetro
- A1 — Amperímetro
- RT — Relé térmico
- M 3~ — Motor
- DJ — Disjuntor

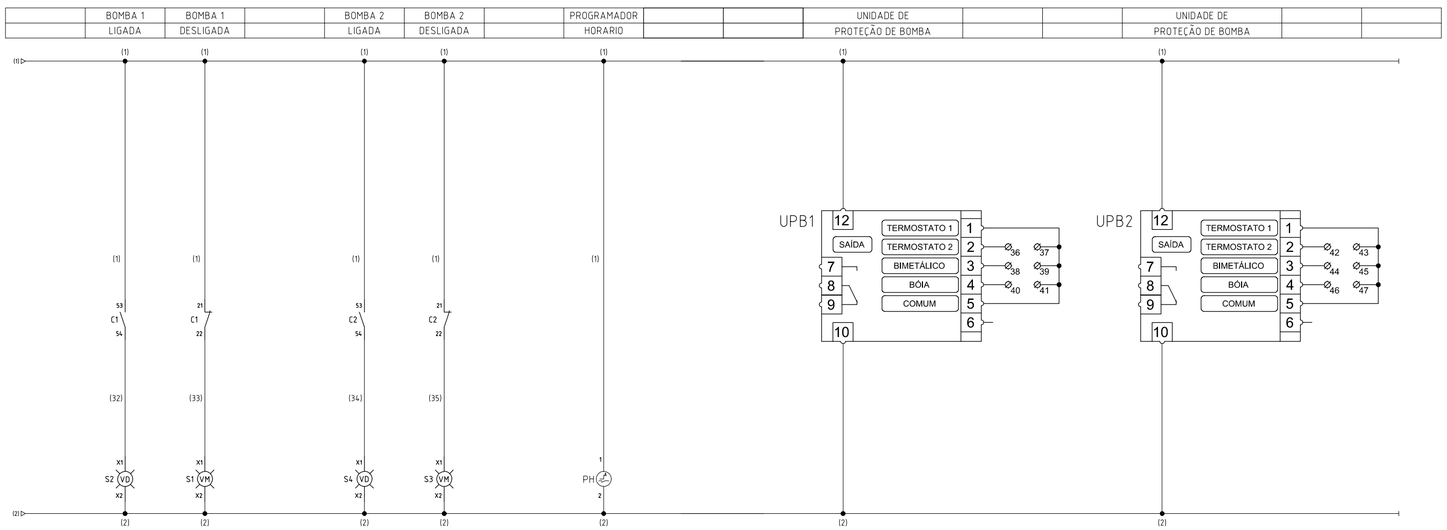

REVISÃO

PREFEITURA MUNICIPAL DE
PRESIDENTE KENNEDY

SECRETARIA MUNICIPAL DE OBRAS
SEMOB - PMPK

TÍTULO:

CASA DE PAINEL E GERADOR

LOCAL: LOCALIDADE DE MAROBÁ – PRESIDENTE KENNEDY		TIPO:	
CLIENTE: PREFEITURA MUNICIPAL DE PRESIDENTE KENNEDY		ETAPA: BÁSICO	
AUTOR DO PROJETO: VINICÍUS BOLZAN CADE		CREA: ES–030178/D	ESCALA: INDICADA
		CREA:	DESENHO: LUCIANA
PREFEITA MUNICIPAL: AMANDA QUINTA RANGEL			UNIDADE: M^2
SECRETÁRIO DE OBRAS: MIGUEL LIMA QUALHANO			FORMATO: A2
CONTEÚDO: ESQUEMA DE COMENDO QCB 02	ÁREAS: ÁREA TORAL: 29,45 m^2		FOLHA: 07/08
ARQUIVO: ARQUIVO DWG			DATA: 20/12/17

DETALHE DO PADRÃO DE ENTRADA DE ENERGIA – EEE 01

Padrão trifásico (3 fases + neutro) 15 até 26 kW (T2)

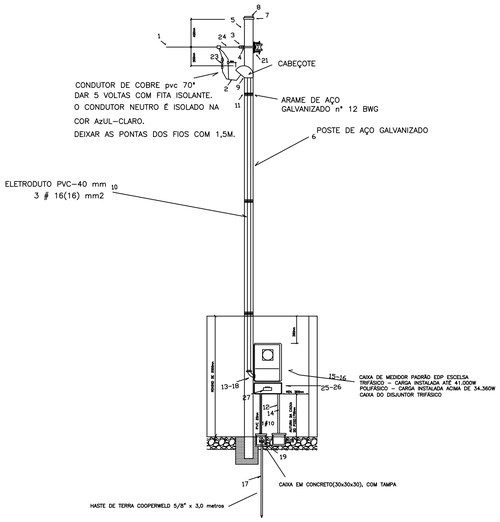

VISTA FRONTAL

VISTA LATERAL

LIGAÇÃO A QUATROS FIOS

TRIFÁSICO

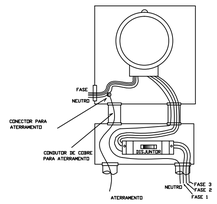

item	Descrição de Material	un	Quant
01	condutor de alumínio multiplex	m	v
02	condutor de cobre PVC 70° – 16mm²	m	v
03	sapatilha	pç	01
04	olhal de aço galvanizado para parafuso ϕ 16mm	pç	01
05	parafuso cabeça quadrada ϕ 16mm x comp. adequado	pç	01
06	poste de aço galvanizado	pç	01
07	luva galvanizada	pç	01
08	bujão galvanizado	pç	01
09	cabeçote	pç	01
10	eletroduto de PVC rígido 40mm	m	v
11	arame de aço galvanizado n° 12 BWG	m	v
12	eletroduto PVC rígido	m	v
13	curva de 90° de PVC	pç	01
14	condutor de cobre c/ isolamento 450/750V – 16mm2	m	v
15	caixa de medi. trifásico padrão ESCELSA	pç	–
16	caixa de medi. polifásico 100 A padrão ESCELSA	pç	01
17	haste de terra comp. 2000mm	pç	01
18	redução de ϕ nominal 50mm para bitola do eletroduto	pç	02
19	condutor de cobre nu DE 10mm²	m	v
21	armação secundária de 1 estribo	pç	–
22	conector apropriado	pç	–
23	conector apropriado	pç	04
24	alça pré–formada	pç	01
25	caixa para disjustor trifásico para padão ESCELSA	pç	01
26	caixa para disjustor polifásico até 100A padão ESCELSA	pç	01
27	disjuntor tripolar de 63A norma din	pç	01

DIAGRAMA UNIFILAR DA ENTRADA – EEE 01

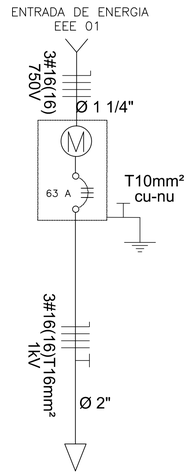

DETALHE DO PADRÃO DE ENTRADA DE ENERGIA – EEE 02

Padrão trifásico (3 fases + neutro) 26 até 34 kW (T3)

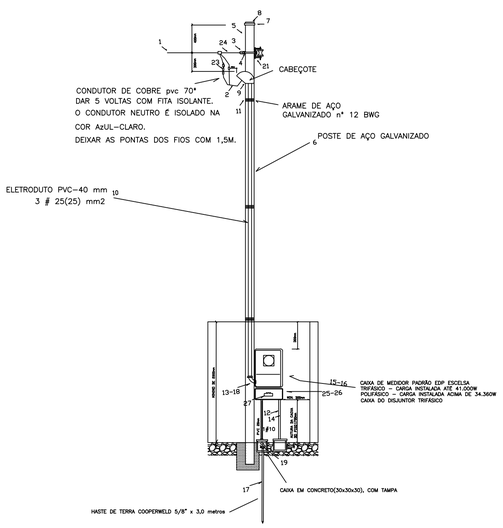

VISTA FRONTAL

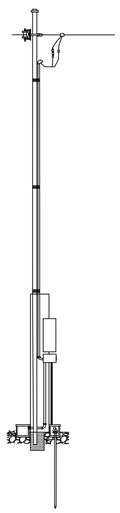

VISTA LATERAL

LIGAÇÃO A QUATROS FIOS

TRIFÁSICO

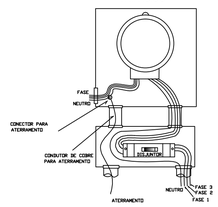

item	Descrição de Material	un	Quant
01	condutor de alumínio multiplex	m	v
02	condutor de cobre PVC 70° – 25mm²	m	v
03	sapatilha	pç	01
04	olhal de aço galvanizado para parafuso ϕ 16mm	pç	01
05	parafuso cabeça quadrada ϕ 16mm x comp. adequado	pç	01
06	poste de aço galvanizado	pç	01
07	luva galvanizada	pç	01
08	bujão galvanizado	pç	01
09	cabeçote	pç	01
10	eletroduto de PVC rígido 40mm	m	v
11	arame de aço galvanizado n° 12 BWG	m	v
12	eletroduto PVC rígido	m	v
13	curva de 90° de PVC	pç	01
14	condutor de cobre c/ isolamento 450/750V – 25mm2	m	v
15	caixa de medi. trifásico padrão ESCELSA	pç	–
16	caixa de medi. polifásico 100 A padrão ESCELSA	pç	01
17	haste de terra comp. 2000mm	pç	01
18	redução de ϕ nominal 50mm para bitola do eletroduto	pç	02
19	condutor de cobre nu DE 10mm²	m	v
21	armação secundária de 1 estribo	pç	–
22	conector apropriado	pç	–
23	conector apropriado	pç	04
24	alça pré–formada	pç	01
25	caixa para disjustor trifásico para padão ESCELSA	pç	01
26	caixa para disjustor polifásico até 100A padão ESCELSA	pç	01
27	disjuntor tripolar de 80A norma din	pç	01

DIAGRAMA UNIFILAR DA ENTRADA – EEE 02

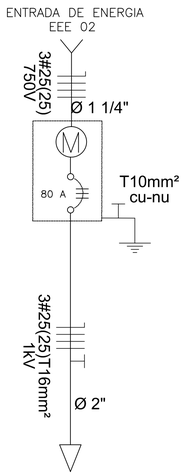

R E V I S Ã O

PREFEITURA MUNICIPAL DE
PRESIDENTE KENNEDY

SECRETARIA MUNICIPAL DE OBRAS
SEMOB - PMPK

TITULO:

CASA DE PAINEL E GERADOR

LOCAL: LOCALIDADE DE MAROBÁ – PRESIDENTE KENNEDY	TIPO:
CLIENTE: PREFEITURA MUNICIPAL DE PRESIDENTE KENNEDY	ETAPA: BÁSICO
AUTOR DO PROJETO: VINICIUS BOLZAN CADE	CREA: ES–030178/D · ESCALA: INDICADA
	CREA · DESENHO: LUCIANA
PREFEITA MUNICIPAL: AMANDA QUINTA RANGEL	UNIDADE: M²
SECRETÁRIO DE OBRAS: MIGUEL LIMA QUALHANO	FORMATO: A1
CONTEÚDO: ENTRADA DE ENERGIA EEE01 – EEE02	ÁREAS: ÁREA TORAL: 29,45 m² · FOLHA: 08/08
ARQUIVO: ARQUIVO DWG	DATA: 20/12/17