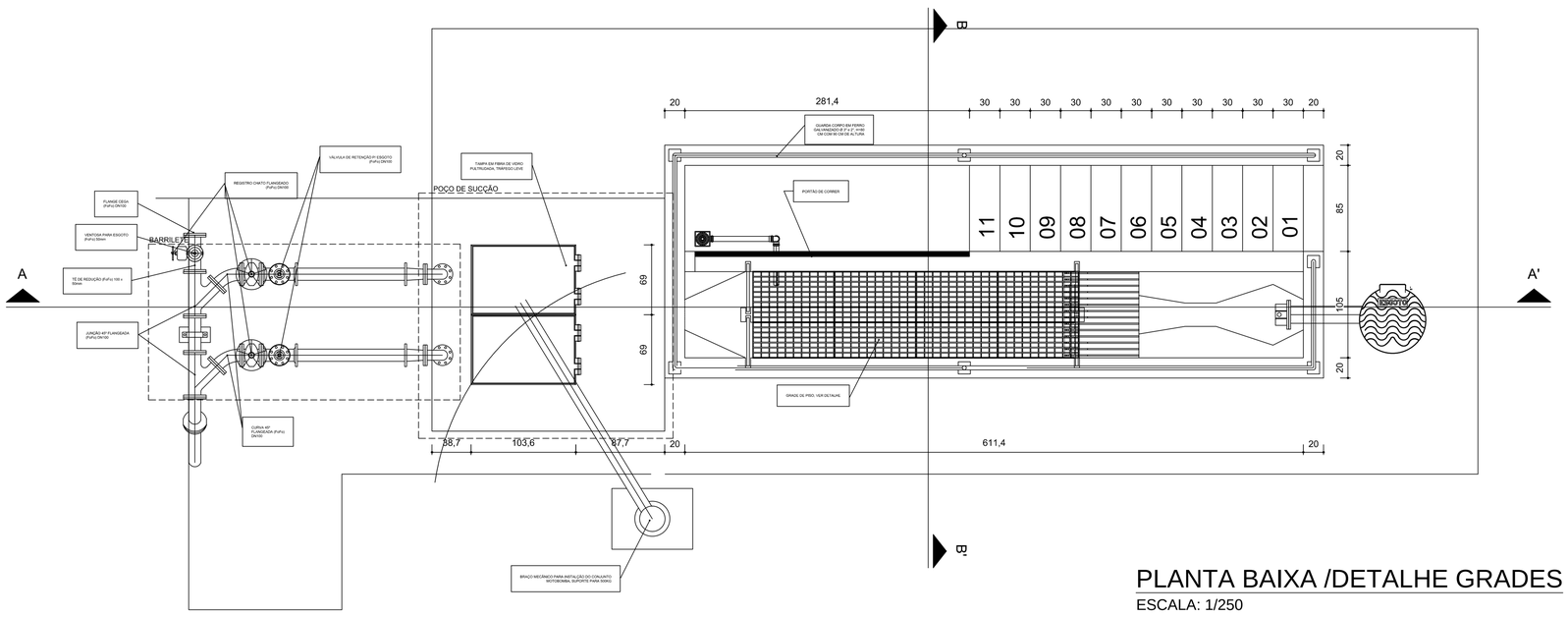

PLANTA BAIXA /DETALHE GRADES

ESCALA: 1/250

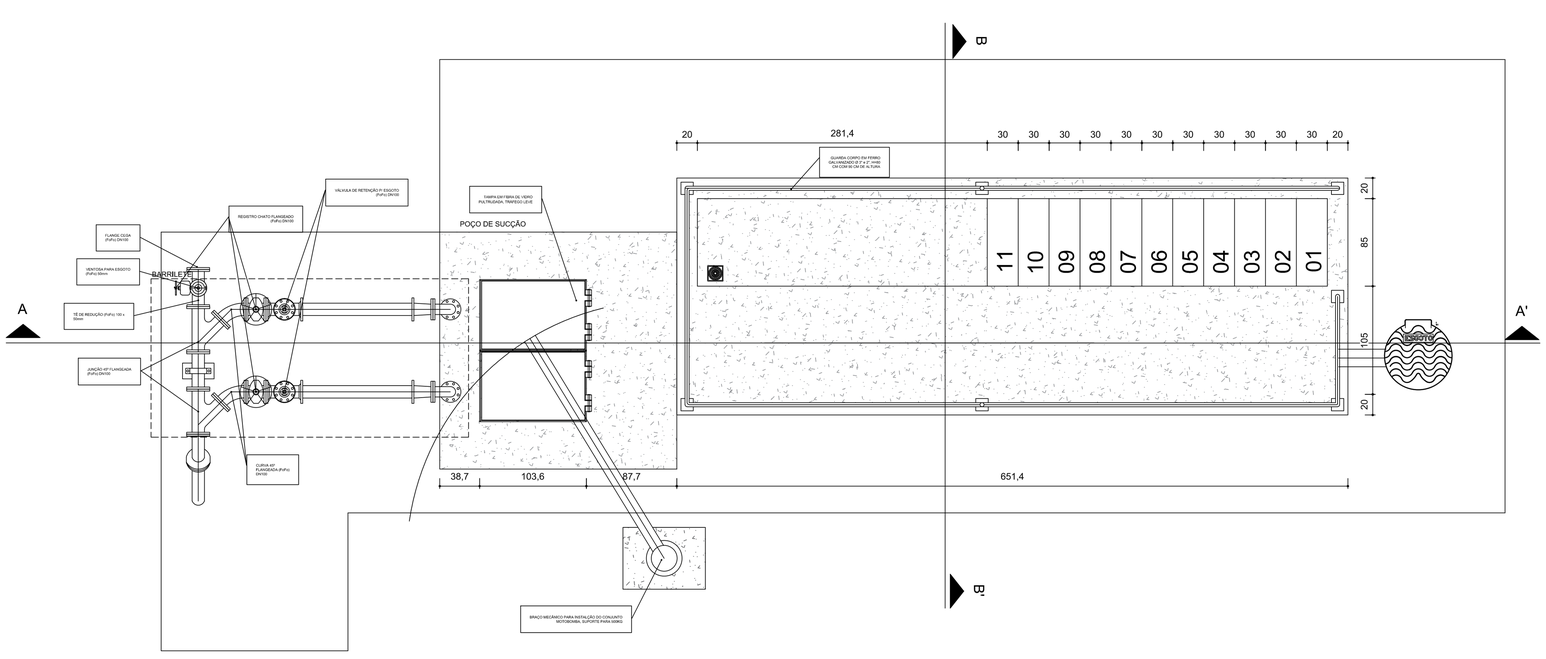

VISTA SUPERIOR

ESCALA: 1/250

REVISÃO	
PREFEITURA MUNICIPAL DE PRESIDENTE KENNEDY SECRETARIA MUNICIPAL DE OBRAS **SEMOB - PMPK**	
TÍTULO: PROJETO DA ESTAÇÃO ELEVATÓRIA EEE01	
LOCAL: LOCALIDADE DE MAROBÁ – PRESIDENTE KENNEDY	TIPO:
PREFEITURA MUNICIPAL DE PRESIDENTE KENNEDY	ETAPA: BÁSICO
AUTOR DO PROJETO	CREA / ESCALA: 1_150
	CREA / DESENHO: LUCIANA
PREFEITA MUNICIPAL AMANDA QUINTA RANGEL	UNIDADE: INDICADA
SECRETÁRIO DE OBRAS MIGUEL LIMA QUALHANO	FORMATO: A1
CONTEÚDO: PROJETO DA ESTAÇÃO ELEVATÓRIA 01	FOLHA: 01 / 02
ARQUIVO DWG	DATA: 19/12/17

Dimensão A1 594 x 841 mm

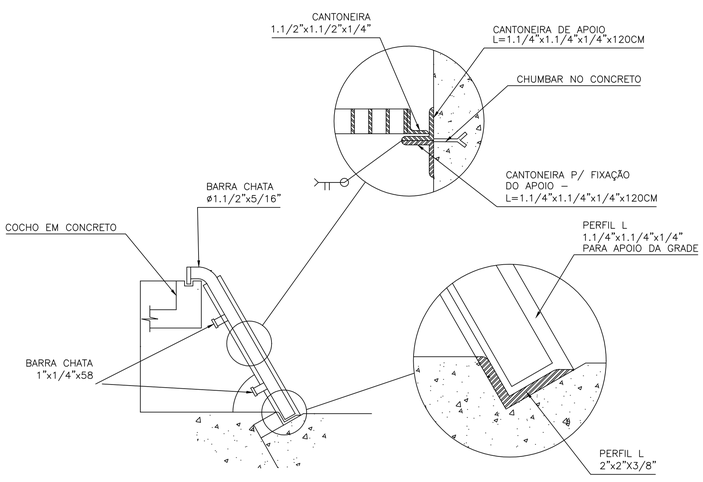

DETALHE - GRADEAMENTO

ESCALA: SEM ESCALA

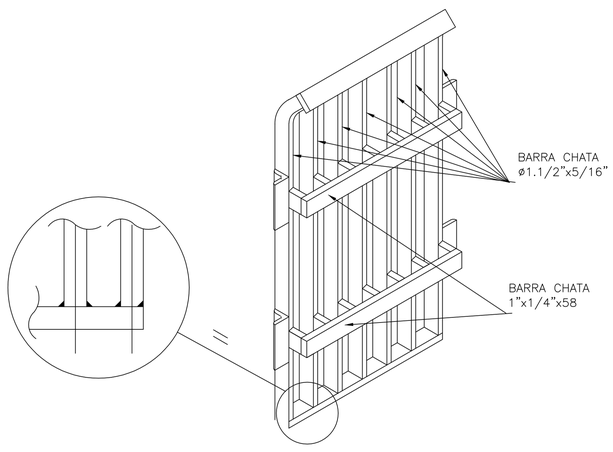

PERSPECTIVA - GRADEAMENTO

ESCALA: SEM ESCALA

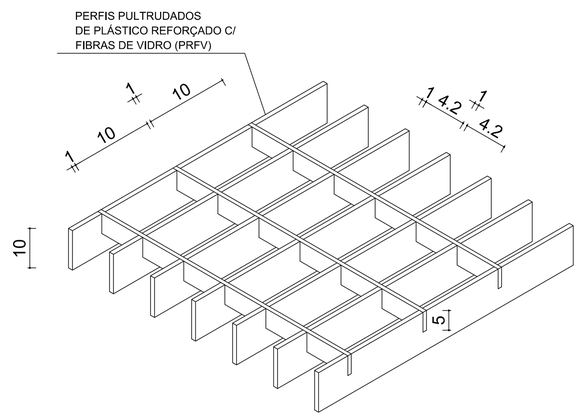

DETALHE - GRADE DE PISO

ESCALA: SEM ESCALA

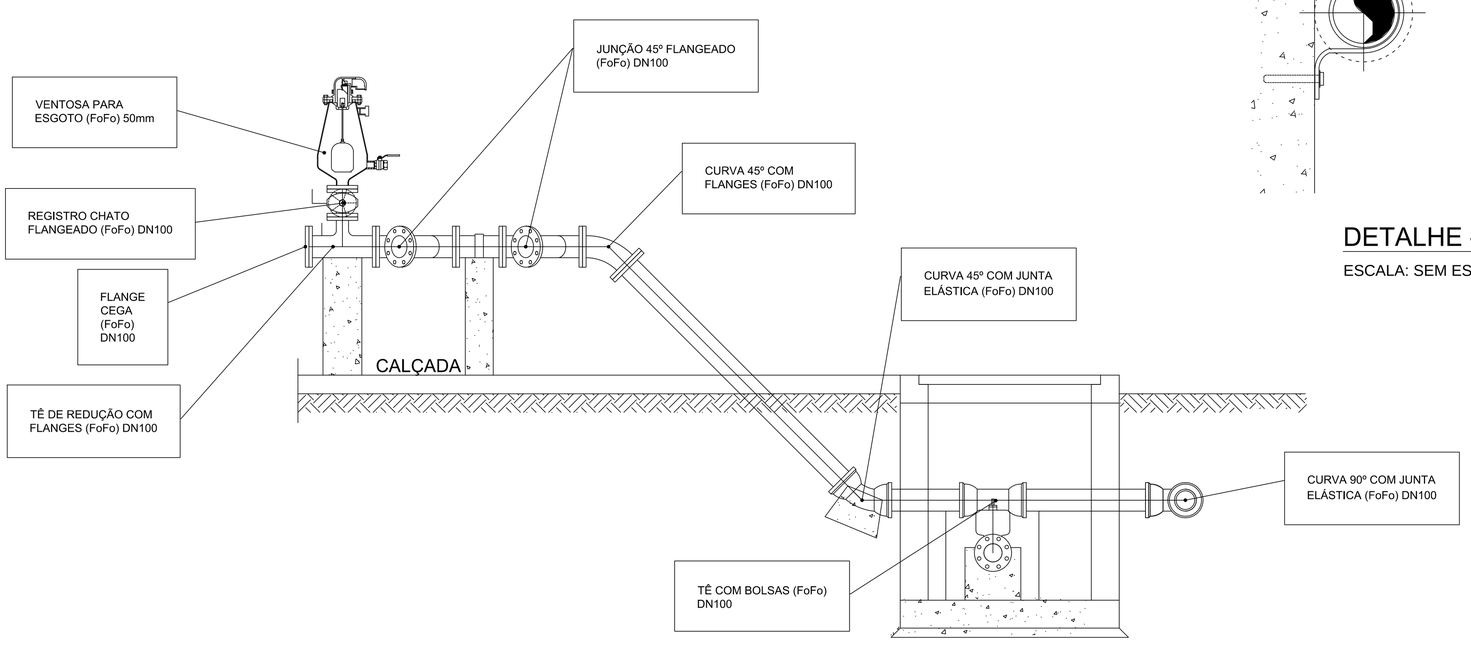

ESTAÇÃO ELEVATÓRIA DE ESGOTO- DETALHE DESCARGA

ESCALA: SEM ESCALA

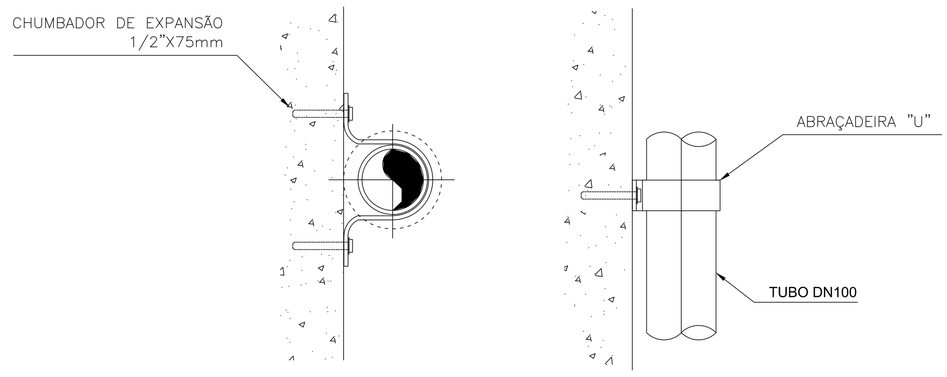

DETALHE - ABRAÇADEIRA

ESCALA: SEM ESCALA

REVISÃO		
PREFEITURA MUNICIPAL DE PRESIDENTE KENNEDY SECRETARIA MUNICIPAL DE OBRAS **SEMOB - PMPK**		
TÍTULO: PROJETO DA ESTAÇÃO ELEVATÓRIA EEE01		
LOCAL: LOCALIDADE DE MAROBÁ – PRESIDENTE KENNEDY	TIPO:	
PREFEITURA MUNICIPAL DE PRESIDENTE KENNEDY	ETAPA: BÁSICO	
AUTOR DO PROJETO	CREA	ESCALA: 1_150
	CREA	DESENHO: LUCIANA
PREFEITA MUNICIPAL: AMANDA QUINTA RANGEL		UNIDADE: INDICADA
SECRETÁRIO DE OBRAS: MIGUEL LIMA QUALHANO		FORMATO: A1
CONTEÚDO: DETALHAMENTO DA EEE01		FOLHA: 01 / 01
ARQUIVO DWG		DATA: 19/12/17

Dimensão A1 594 x 841 mm

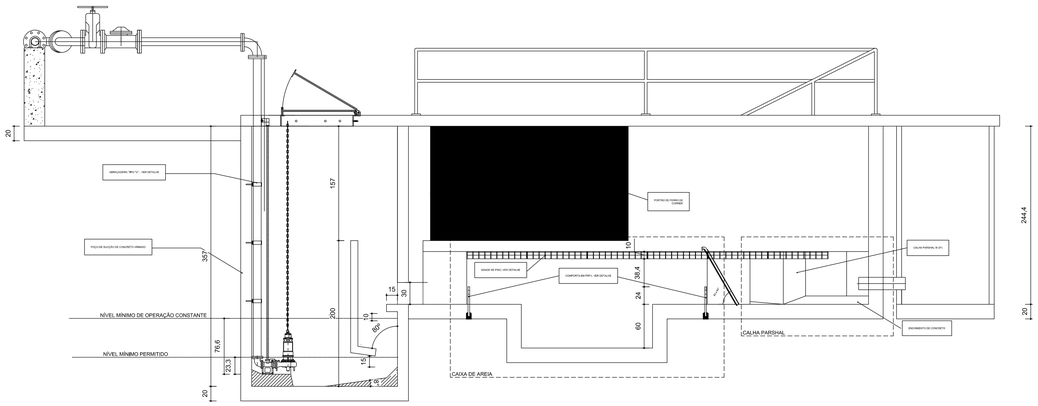

ESTAÇÃO ELEVATÓRIA DE ESGOTO- CORTE AA'

ESCALA: 1/250

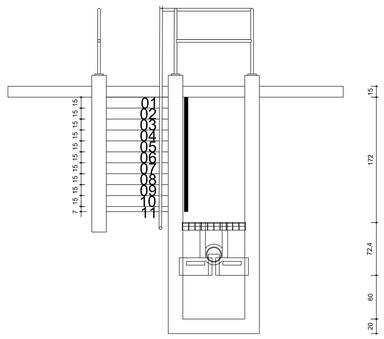

ESTAÇÃO ELEVATÓRIA DE ESGOTO - CORTE BB'

ESCALA: 1/250

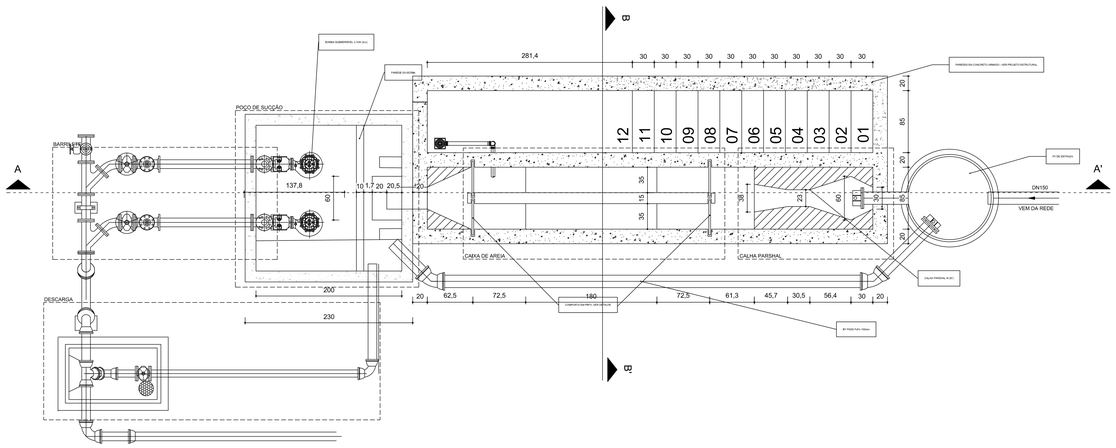

PLANTA BAIXA

ESCALA: 1/250

REVISÃO

PREFEITURA MUNICIPAL DE PRESIDENTE KENNEDY

SECRETARIA MUNICIPAL DE OBRAS

SEMOB - PMPK

TÍTULO: PROJETO DA ESTAÇÃO ELEVATÓRIA EEE01

LOCAL: LOCALIDADE DE MAROBÁ – PRESIDENTE KENNEDY

TIPO:

PREFEITURA MUNICIPAL DE PRESIDENTE KENNEDY

ETAPA: BÁSICO

AUTOR DO PROJETO

CREA:

ESCALA: 1_:150

CREA:

DESENHO: LUCIANA

PREFEITA MUNICIPAL: AMANDA QUINTA RANGEL

UNIDADE: INDICADA

SECRETÁRIO DE OBRAS: MIGUEL LIMA QUALHANO

FORMATO: A1

CONTEÚDO: PROJETO DA ESTAÇÃO ELEVATÓRIA 01

FOLHA: 02 / 02

ARQUIVO DWG

DATA: 19/12/17

Dimensões 42,0pt x 1,128 mm